Bartscher AG
Industrie Fänn Ost
Zugerstrasse 60
CH-6403 Küssnacht am Rigi

Tel.: 041 785 50 00
Fax: 041 785 50 05
info@bartscher.ch
www.bartscher.ch

Bedienungsanleitung
Mode d'emploi

286.626 (K7ESP05VV)

SCALDAPATATE ELETTRICI
SERIE 70

INSTALLAZIONE, USO
E MANUTENZIONE

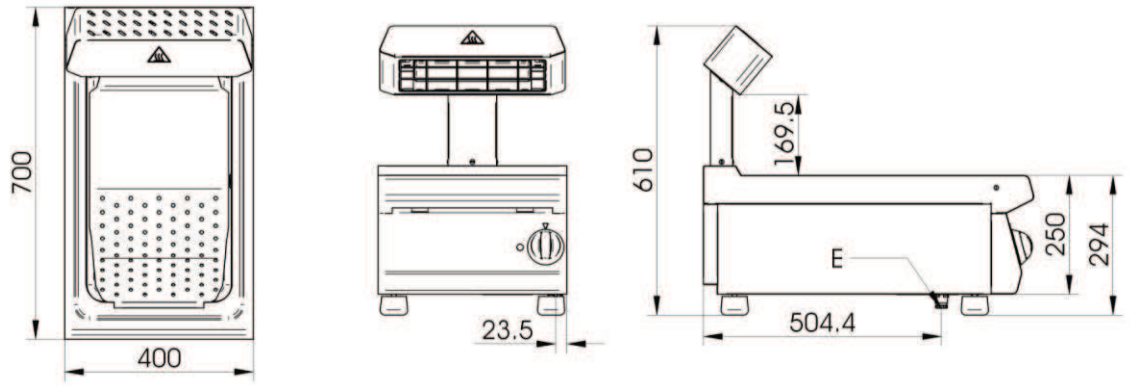

(E= elettrico \ électrique \ electric\ Elektrisch \ eléctrico;

K7ESP05TT

Fig. – Abb. 1: Dimensioni \ Dimensions \ Floor space dimensions \ Raumbedarfsmasse \ Espacio máximo necesario

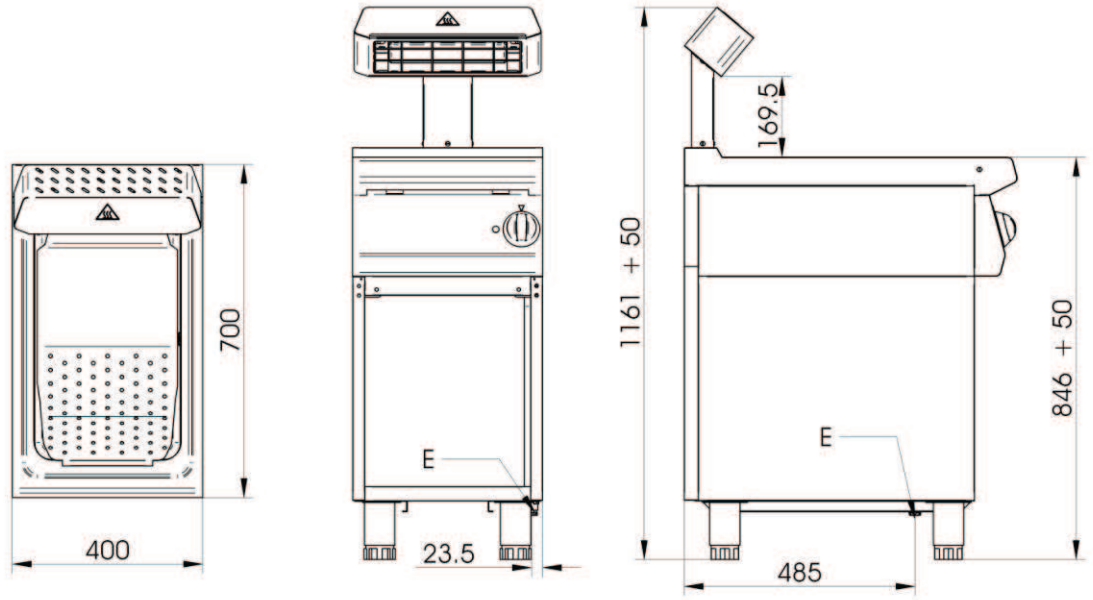

(E= elettrico \ électrique \ electric \ Elektrisch \ eléctrico;

K7ESP05VV K7ESP05PP

Fig. – Abb. 2: Dimensioni \ Dimensions \ Floor space dimensions \ Raumbedarfsmasse \ Espacio máximo necessario

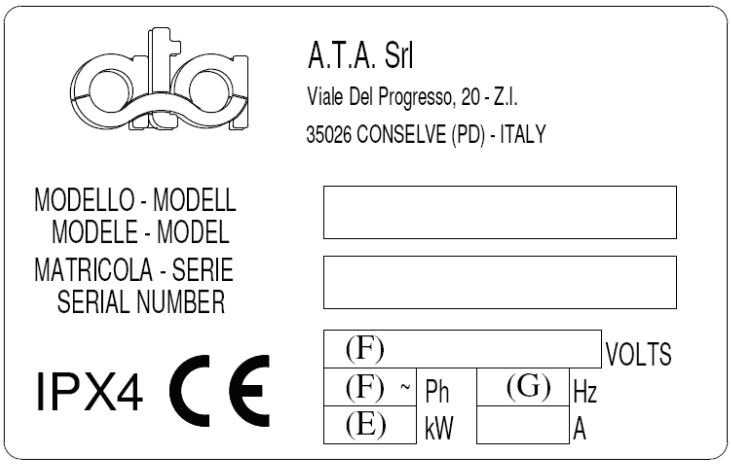

Fig. – Abb. 3: Targhetta caratteristiche \ Plaque des caractéristiques \ Data plate \ Typenschild \ Chapa características

Fig. – Abb. 4: Simbolo equipotenziale \ Symbole equipotenziel \ Equipotenziale label \ Äquipotenzial Symbol \ Equipotencial símbolo

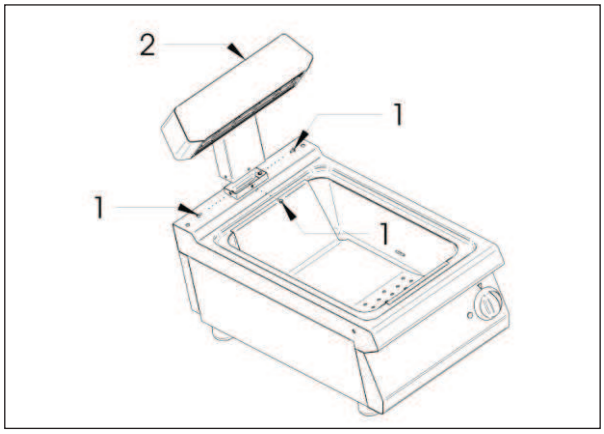

Fig. – Abb. 5: Installazione \ Instructions d'utilisation \ Instruction for use \ Bedienungsanleitungen\ Instrucciones de uso

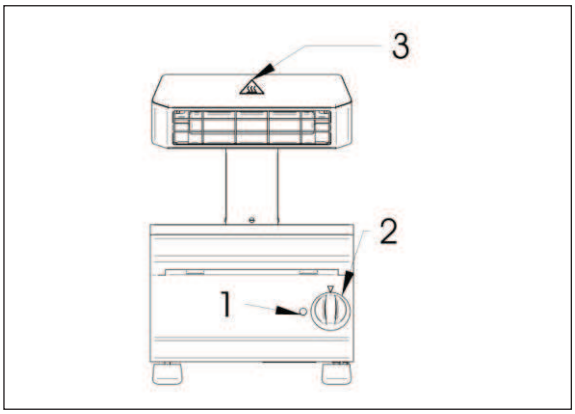

Fig. – Abb. 6: Istruzioni uso \ Instructions d'utilisation \ Instruction for use \ Bedienungsanleitungen \ Instrucciones de uso

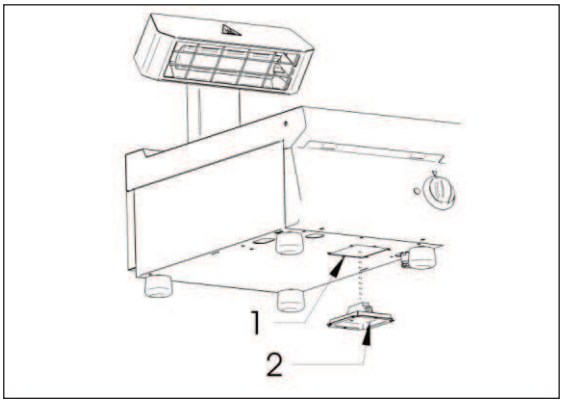

Fig. – Abb. 7: Allacciamento elettrico \ Branchement électrique \ Electric feeding \ Elektrischer Anschluss \ Conexión eléctrica

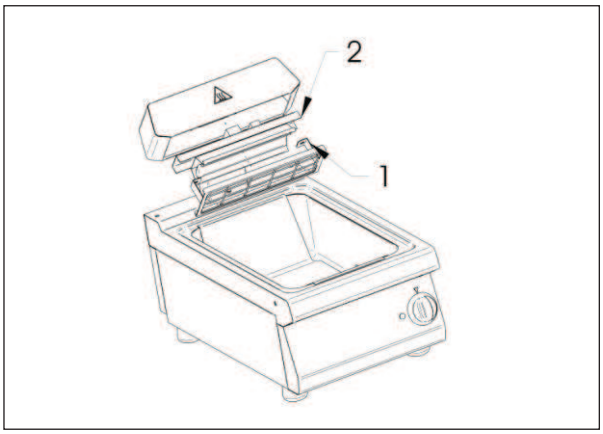

Fig. – Abb. 8 : Sostituzione resistenza \ Changement de résistence \ Substituting the electric element \ Austausch von Widerstände \ Cambio de la resistencia

(Tabella 1) CARATTERISTICHE TECNICHE

Modello	Descrizione	Dimensioni LxPxH [mm]	Pot. Elet. (E) [Kw]	Tensione (F) [V]	Freq. (G) [Hz]	Cavo Tipo H07 RN-F [mm2]
K7ESP05TT	Scaldapatate elettrico 1/2 moduloTop	400x700x295	0.8	230 1N	50	3x1
K7EBM05VV	Scaldapatate elettrico 1/2 modulo su Mobile	400x700x845	0.8	230 1N	50	3x1
K7EBM05PP	scaldapatate elet. 1/2 modulo su Mobile con portina	400x700x845	0.8	230 1N	50	3x1

AVVERTENZE

Generali

- *Leggere attentamente le istruzioni prima dell'installazione, uso e manutenzione dell'apparecchiatura.*
- *L'installazione deve essere effettuata da personale qualificato secondo le istruzioni del costruttore riportate nell'apposito manuale.*
- *La macchina deve essere utilizzata solo da persone addestrate all'uso della stessa e dovrà essere destinata solo all'uso per il quale è stata espressamente concepita, ovvero la conservazione ed il mantenimento in caldo di alimenti fritti e/o scaldati in precedenza.*
- *In caso di guasto o di cattivo funzionamento disattivare la macchina e rivolgersi esclusivamente ad un centro di assistenza tecnica autorizzato.*
- *Richiedere solo ricambi originali; in caso contrario non viene assunta alcuna responsabilità.*
- *L'apparecchiatura non può essere lavata con getti d'acqua diretti ad alta.*

ATTENZIONE! La ditta costruttrice dell'apparecchio declina ogni responsabilità per danni causati da errata installazione, manomissione, uso improprio, cattiva manutenzione, installazione di ricambi non originali, l'inosservanza delle norme locali, dall'imperizia d'uso e dalla non osservanza del presente libretto.

Per l'installatore

- *Deve essere spiegato e dimostrato all'utente il funzionamento dell'apparecchiatura. Dopo essersi assicurato che tutto sia chiaro gli si deve consegnare il libretto di istruzioni.*

CARATTERISTICHE TECNICHE

Le istruzioni di seguito riportate per la messa in opera sono riferite agli apparecchi elettrici. La targhetta caratteristiche (fig. 3, pag. 3) con tutte le informazioni di riferimento dell'apparecchiatura si trova all'interno del cruscotto.
Gli apparecchi sono stati verificati secondo le direttive europee di seguito riportate:

CEE 2006/95 - Bassa Tensione (LVD)
CEE 2004/108 - Compatibilità elettromagnetica (EMC)
98/37/CE - Regolamentazione macchine

e le norme particolari di riferimento.

Dichiarazione di conformità

Il costruttore dichiara che le apparecchiature da lui prodotte sono conformi alle direttive CEE succitate e richiede che l'installazione avvenga nel rispetto delle norme vigenti,

DESCRIZIONE APPARECCHI

Scaldapatate elettrico

La macchina è interamente costruita in acciaio inossidabile posta su quattro piedini che ne permettono la regolazione in altezza.
La vasca, in acciaio inossidabile, è dotata di uno scivolo opportunamente sagomato che permette lo scolo dell'olio nella vasca; il riscaldamento viene ottenuto per mezzo di uno speciale irradiatore a raggi infrarossi in ceramica azionato da un regolatore di energia. Tale regolatore di energia permette la regolazione della frequenza di funzionamento della resistenza. Un termostato di sicurezza a riarmo automatico assicura che non vi siano sovratemperature sulle superfici metalliche del contenitore della resistenza.

Armadio neutro

Nelle versioni a pavimento sono disponibili delle portine per chiudere il vano e creare un armadio neutro.

PREDISPOSIZIONI PER L'INSTALLAZIONE

Luogo

Si consiglia di installare l'apparecchiatura in un locale ben aerato o sotto una cappa di aspirazione. L'apparecchiatura si può installare singolarmente oppure affiancarla ad altre. In entrambi i casi, se viene installata vicino a una parete di materiale infiammabile si devono predisporre delle protezioni (es. fogli di materiale refrattario) che assicurino una temperatura delle pareti nei limiti di sicurezza previsti.

Installazione

Le operazioni di installazione, la ventilazione e le eventuali manutenzioni devono essere effettuati secondo le istruzioni del costruttore e nel rispetto delle norme in vigore, da parte di personale qualificato, conforme alle disposizioni di seguito riportate:

- Regolamenti edilizi e disposizioni antincendio locali
- Norme antinfortunistiche vigenti
- Disposizioni dell'ente di erogazione dell'energia elettrica
- Le disposizioni CEI vigenti
- Disposizioni dei VVFF

INSTALLAZIONE

Operazioni preliminari

Togliere l'apparecchiatura dall'imballo, assicurarsi dell'integrità della stessa e, in caso di dubbio, non utilizzarla e rivolgersi a personale professionalmente qualificato. Dopo aver verificato l'integrità si può procedere a togliere la pellicola protettiva di rivestimento. Pulire accuratamente le

parti esterne della macchina con acqua tiepida e detersivo utilizzando uno straccio per eliminare tutti i residui rimasti e poi asciugare il tutto con un panno morbido. Se ci fossero ancora tracce residue di collante rimuoverle utilizzando dei solventi adatti (es. acetone). Per nessun motivo utilizzare sostanze abrasive. L'apparecchiatura dopo essere stata posta in opera, dovrà essere livellata utilizzando la regolazione permessa dai piedini. Procedere inoltre al montaggio della testa irraggiante (2) inserita all'interno della vasca smontata, e fissarla bene con le 3 viti (1) come indicato in fig. 5 a pag. 3.

Allacciamento Elettrico

Prima di allacciare l'apparecchiatura si deve verificare la corrispondenza tra la tensione di predisposizione della stessa e quella disponibile per l'alimentazione al fine di verificarne l'idoneità. La morsettiera si trova al di sotto della base come indicato in fig.7, pag.4 e si rende accessibile svitando le viti (1) che fissano la staffa di fissaggio (2). Va verificata inoltre l'efficacia della messa a terra, che il conduttore di terra dal lato allacciamento sia più lungo degli altri conduttori, che il cavo d'allacciamento abbia una sezione adeguata alla potenza assorbita dall'apparecchiatura e che sia almeno di tipo H05 RN-F. **Come da disposizioni internazionali, a monte dell'apparecchiatura stessa deve essere installato un dispositivo onnipolare con un'apertura dei contatti di almeno 3 mm, che non deve interrompere il cavo GIALLO-VERDE di terra**. Il dispositivo deve essere installato nelle vicinanze dell'apparecchio, deve essere omologato ed avere una portata adatta all'assorbimento dell'apparecchiatura (Vedi caratteristiche tecniche).
L'apparecchiatura deve essere collegata al sistema EQUIPOTENZIALE. Il morsetto per il collegamento è situato vicino all'entrata del cavo di alimentazione ed è contraddistinto da un'etichetta con il simbolo riportato in figura 4 (pag. 3).
Con l'utilizzo di un interruttore di sicurezza per correnti di guasto bisogna osservare quanto segue:

- Secondo la normativa vigente, la corrente dispersa per apparecchiature di questo genere può avere il valore di 1mA senza limitazione del massimo per ogni kW di potenza installata. Si dovrà inoltre osservare che tutti gli interruttori per correnti di guasto reperibili sul mercato abbiano una tolleranza per la corrente di scatto di meno 50% e quindi dovrà essere scelto un interruttore idoneo.
- Collegare solo un apparecchio per ogni interruttore
- In alcuni casi è possibile che l'apparecchio dopo periodi prolungati di fermo a magazzino, di inattività o in caso di nuova installazione, faccia scattare l'interruttore durante la messa in funzione. La causa è da ricondursi per lo più all'umidità di isolamento. Il problema si risolve con un breve riscaldamento a secco by-passando l'interruttore di sicurezza.

ATTENZIONE! Tutte la parti protette e sigillate dal costruttore non possono essere regolate dall'installatore se non specificatamente indicato.

ISTRUZIONI D'USO

Scaldapatate (fig. 6 – pag. 3)

Per azionare :

- ruotare la manopola (1) del regolatore di energia.
- Contemporaneamente si accende la spia (2) che segnala la presenza di tensione
- In funzione della posizione in cui mettiamo la manopola, la resistenza effettua un ciclo di accensioni e spegnimenti per mantenere costante la temperatura di irraggiamento. Al crescere dell'area riportata sulla manopola aumenta il tempo di accensione rispetto al tempo di spegnimento. Fra il limite dell'area massima e l'indicatore la piastra funziona sempre alla potenza massima erogata.
- per spegnere, riportare la manopola (1) in posizione di 0**.**
- Onde evitare pericolosi ed incontrollati aumenti di temperatura, la resistenza è dotata di un limitatore di temperatura a riarmo automatico che interviene ad una temperatura prefissata.

ATTENZIONE! Usare l'apparecchio solo sotto sorveglianza. Non lasciare mai funzionare il riscaldamento con l'apparecchio vuoto.
Durante il normale funzionamento la temperatura della zona contenente la resistenza (3) può arrivare a temperature elevate. Tale zona è indicata con un'etichetta apposita sul frontale della testa irraggiante.
Durante il normale funzionamento non toccare mai la testa irraggiante.

Anomalie di funzionamento

Se per qualche motivo l'apparecchiatura non dovesse accendersi o si spegnesse durante l'esercizio, controllare che l'alimentazione e i comandi siano disposti correttamente, se tutto fosse regolare chiamare la l'assistenza.

CURA DELL'APPARECCHIO E MANUTENZIONE

Pulizia

ATTENZIONE! Prima di effettuare qualsiasi intervento di pulizia, accertarsi che l'apparecchiatura sia scollegata dalla rete elettrica. Durante le operazioni di pulizia dell'apparecchio evitare di lavare utilizzando getti d'acqua diretti o a pressione. La pulizia deve essere fatta ad apparecchiatura fredda.

La pulizia delle parti in acciaio può essere fatta con dell'acqua tiepida e detergente neutro utilizzando uno straccio; il detergente deve essere consigliato per la pulizia dell'acciaio inossidabile e non deve contenere sostanze abrasive o corrosive. Non utilizzare lana d'acciaio comune o simili che, depositando particelle di ferro, potrebbero provocare la formazione di ruggine. E' bene evitare anche la carta vetrata o smerigliata. Solo in caso di sporco incrostato è ammesso l'uso di pietra pomice in polvere, ma sarebbe preferibile una spugna abrasiva sintetica, o lana di acciaio inossidabile da utilizzare nel senso della satinatura. Finito di lavare asciugare il tutto con un panno morbido.

Se l'apparecchio non viene utilizzato per un lungo periodo si consiglia di staccare l'alimentazione elettrica, e di passare su tutte le superfici di acciaio un panno imbevuto di olio di vaselina in modo tale da stendere un velo protettivo e, di tanto in tanto, arieggiare i locali.

Manutenzione

ATTENZIONE! Prima di effettuare qualsiasi intervento di manutenzione o di riparazione, accertarsi che l'apparecchiatura sia scollegata dalla rete elettrica.

Le seguenti operazioni di manutenzione devono essere eseguite almeno una volta all'anno da personale specializzato. Si consiglia di stipulare un contratto di manutenzione.

- Verificare il corretto funzionamento di tutti i dispositivi di controllo e di sicurezza;
- Verificare lo stato del cavo di alimentazione.

SOSTITUZIONE DEI COMPONENTI

ATTENZIONE! Prima di effettuare qualsiasi intervento di sostituzione, accertarsi che l'apparecchiatura sia scollegata dalla rete elettrica.

Regolatore di energia

Per la sostituzione del componente si deve togliere la manopola ed il cruscotto. Il regolatore di energia è vincolato con 2 viti al cruscotto e posto sul retro dello stesso. Rimuovere e sostituire il pezzo.

Resistenza fig. 8, pag .4

Per la sostituzione della resistenza irraggiante, si deve togliere la griglia di protezione (1), vincolata al corpo della testa irraggiante mediante 2 dadi. Procedere quindi all'estrazione della resistenza. Scollegare i cablaggi presenti. Rimuovere e sostituire il pezzo. Procedere quindi al ripristino delle connessioni elettriche e nell'operazione di montaggio della resistenza fare attenzione dal momento che il rivestimento della stessa è fragile.

PER LA SOSTITUZIONE SI DEVONO USARE ESCLUSIVAMENTE RICAMBI ORIGINALI FORNITI DAL COSTRUTTORE. TALE OPERAZIONE DEVE ESSERE ESEGUITA DA PERSONALE AUTORIZZATO.

IL COSTRUTTORE SI RISERVA IL DIRITTO DI MODIFICARE SENZA PREAVVISO, LE CARATTERISTICHE DELLE APPARECCHIATURE PRESENTATE IN QUESTA PUBBLICAZIONE.

BACS A FRITES ÉLECTRIQUES
SERIE 70

INSTALLATION, UTILISATION
ET ENTRETIEN

(Tableau 1) CARACTÉRISTIQUES TECHNIQUES

Modèle	Description	Dimensions LxPxH [mm]	Puiss. élect. (E) [Kw]	Tension (F) [V]	Fréq. (G) [Hz]	Type câble H07 RN-F [mm2]
K7ESP05TT	Bac à frites électrique 1/2 module top	400x700x295	0.8	230	50	3x1
K7ESP05VV	Bac à frites électrique 1/2 module sur meuble	400x700x845	0.8	230	50	3x1
K7ESP05PP	Bac à frites électrique 1/2 module sur meuble avec porte	400x700x845	0.8	230	50	3x1

AVERTISSEMENT

Recommandations générales

- *Avant d'installer et d'utiliser l'appareil et avant de procéder à toute intervention d'entretien, veiller à lire attentivement les présentes instructions.*
- *L'installation de l'appareil doit être confiée à un technicien qualifié et doit être effectuée dans le respect des instructions du fabricant figurant dans le manuel prévu à cet effet.*
- *L'utilisation de l'appareil doit être confiée à des personnes qualifiées à cet effet et en aucun cas l'appareil ne doit être utilisé pour un usage autre que celui prévu, cet à dire la conservation et l'entretien en chaleur d'aliments et/ou frits déjà chauffés.*
- *En cas de non-fonctionnement ou d'anomalie de quelque nature que ce soit, cesser toute utilisation et s'adresser à un centre d'assistance technique agréé.*
- *Seules les pièces détachées d'origine doivent être utilisées. Le fabricant est déchargé de toute responsabilité en cas d'utilisation de pièces détachées non d'origine.*
- *L'appareil ne doit en aucun cas être nettoyé à l'aide d'un jet d'eau direct à haute pression.*

ATTENTION! Le fabricant de l'appareil décline toute responsabilité en cas de dommages provoqués par une mauvaise installation, par des interventions non prévues, par une utilisation impropre, par un mauvais entretien, par l'installation de pièces détachées non d'origine, par le non-respect des normes en vigueur sur le lieu d'installation, par la négligence et par le non-respect des instructions du présent manuel.

A l'attention de l'installateur

- *Le fonctionnement de l'appareil doit être expliqué et montré à l'utilisateur et une fois qu'ont été fournies toutes les explications nécessaires et après s'être assuré qu'elles ont été comprises, remettre à l'utilisateur la notice des instructions.*

CARACTÉRISTIQUES TECHNIQUES

Les instructions d'installation reportées plus bas s'appliquent aux appareils électriques. La plaque des caractéristiques (fig. 3, page 3) sur laquelle figurent toutes les données de référence de l'appareil se trouve ou bien sur la partie interne du panneau des commandes.
Les appareils ont été contrôlés sur la base des directives européennes suivantes:

CEE 2006/95 - Basse tension (LVD)

CEE 2004/108 - Compatibilité électromagnétique (EMC)
98/37/CE - Réglementation machines

ainsi que la base des normes spécifiques de référence.

Déclaration de conformité

Le fabricant certifie que les appareils objets du présent manuel sont conformes aux directives CEE susmentionnées et demande que l'installation soit effectuée dans le respect des normes en vigueur.

DESCRIPTION DES APPAREILS

Bac à frites électrique

Structure robuste en acier inox soutenue par quatre pieds à hauteur réglable dans la version meuble. Le revêtement externe est en acier inox au chrome-nickel 18-10.
La cuve en acier inox est dotée d'une rampe opportunément modelée pour permettre d'égoutter l'huile dans la cuve. Le chauffage est assuré par un spécial irradiateur à infrarouges en céramique actionné par un régulateur d'énergie, qui permet de régler la fréquence de fonctionnement de la résistance. Un thermostat de sécurité à réarmement automatique garantit que les surfaces métalliques où le thermostat est placé ne se surchauffent pas.

Armoire de rangement

Pour les versions de sol sans four sont disponibles des portes de fermeture du logement inférieur permettant d'obtenir une armoire de rangement.

CONDITIONS D'INSTALLATION

Lieu d'installation
Il est recommandé de procéder à l'installation de l'appareil dans un local bien ventilé ou sous une hotte d'aspiration. L'appareil peut être installé seul ou bien intégré à une série d'autres appareils. Dans les deux cas, il est recommandé, dans le cas où les parois près desquelles l'appareil est installé serait en matériau inflammable, veiller à mettre en place des protections (par exemple des feuilles en matériau réfractaire) permettant de maintenir la température des parois dans les limites de sécurité prévues.

Installation

Les opérations d'installation, les éventuelles interventions nécessaires à l'alimentation électrique à une tension différente, la mise en œuvre de l'installation, des équipements de ventilation, ainsi que les éventuelles opérations d'entretien doivent être effectuées par un personnel qualifié dans le respect des instructions du fabricant et dans le respect des normes ci-dessous:

(**FR**) Règlement de sécurité contre l'incendie et la panique dans les établissements recevant du public:

Prescriptions générales pour tous les appareils:

- Articles CH:

Chauffage, ventilation, réfrigération, conditionnement d'air et production de vapeur et d'eau chaude sanitaire.

- Articles GC:

Installation d'appareils de cuisson destinés à la restauration.

- Prescriptions particulières à chaque type d'établissement recevant du public: hôpitaux, magasins, etc.

Pour le autres pays suivre les normes électriques locales concernantes :

- Réglementations de construction et dispositions anti-incendie
- Normes de sécurité
- Normes électriques
- Dispositions du corps des pompiers

INSTALLATION

Opérations préliminaires

Sortir l'appareil de son emballage et en contrôler l'état. En cas de doute quant au bon état de l'appareil ne pas l'utiliser et faire appel à un personnel qualifié. Une fois ce contrôle effectué procéder au retrait de la pellicule protectrice. Nettoyer soigneusement les parties externes de l'appareil pour le débarrasser des éventuels résidus ou autre puis l'essuyer à l'aide d'un chiffon (procéder au nettoyage à l'aide d'eau tiède et d'un détergent). Dans le cas où seraient présents des résidus de colle, procéder à leur élimination à l'aide d'un solvant approprié (ex. acétone). En aucun cas ne doivent être utilisées des substances abrasives. Une fois le positionnement de l'appareil effectué, il est nécessaire de procéder à sa mise à niveau en intervenant à cet effet sur les pieds réglables. Installer la tête rayonnante (2) qui se trouve démontée à l'intérieur de la cuve; bien fixer la tête avec le 3 vis (1) comme indiqué dans en fig. 5 à page 3.

Branchement électrique

Avant de procéder au branchement électrique de l'appareil s'assurer de la correspondance entre la tension de secteur et la tension pour laquelle l'appareil est prévu. Le bornier de branchement se trouve ou bien sous la base comme indiqué dans en fig. 7 à page 4 et on peut le démonter en devisant les vis (1) que fixent la bride de fixation (2). Il est en outre nécessaire de contrôler le circuit de mise à la terre, de s'assurer que le conducteur de mise à la terre est d'une longueur supérieure à celle des autres conducteurs et de s'assurer enfin que la section des conducteurs d'alimentation est adaptée à la puissance absorbée par l'appareil (elle doit être au moins de type H05 RN-F). **Conformément aux normes internationales en vigueur, doit être installé en amont de l'appareil un interrupteur à ouverture des contacts de 3 mm minimum qui doit intervenir sur les seuls conducteurs d'alimentation et non sur le fil JAUNE-VERT de mise à la terre**. Cet interrupteur doit être installé à proximité de l'appareil, doit être homologué et doit être d'une portée adaptée à la puissance absorbée par l'appareil (voir caractéristiques techniques).
L'appareil doit en outre être raccordé au système EQUIPOTENTIEL. La borne de branchement se trouve à proximité du point d'entrée du câble d'alimentation et est reconnaissable par la présence d'une étiquette marquée du symbole (fig. 4, page 3)

En utilisant un interrupteur de sécurité face au courants de panne.:

- Selon les normatives l'appareil dégage une dispersion de 1 mA pour 1 Kw de puissance installée. Choisir un interrupteur approprié avec tolérance de moins 50%.
- Brancher 1 appareil par interrupteur
- Il se peut que l'appareil longtemps en arrêt, enclenche l'interrupteur lors du démarrage. La cause peut être l'humidité d'isolation. Le problème se règle by passant l'interrupteur y chauffant l'appareil..

ATTENTION! Toutes les parties protégées et scellées par le fabricant ne doivent être l'objet d'aucun réglage de la part de l'installateur sauf instruction spécifique à cet effet.

INSTRUCTIONS D'UTILISATION

Bac à frites (fig. 6 – page 3)

Pour actionner le bac à frites:

- Tourner le bouton (1) du régulateur d'énergie;
- Au même temps s'allume la lampe (2) qui signale que l'appareil est sous tension;
- Selon la position où se trouve le bouton, la résistance fait un cycle d'allumages et arrêts pour maintenir constante la température de rayonnement. La plus grande la zone marquée sur le bouton, le plus long le temps d'allumage si comparé au temps d'arrêt. Entre le limite de la zone la plus grande et l'indicateur, la plaque fonctionne toujours à la puissance maximum disponible.
- Pour terminer, remettre le bouton (1) en position **0**.
- À fin d'éviter des surchauffages dangereux et incontrôlés, la résistance est dotée d'un thermostat de sécurité à réarmement automatique qui intervient à une température préfixée.

ATTENTION! Utiliser l'appareil seulement sous surveillance. Ne pas le chauffer s'il est vide.
Pendant le fonctionnement normal la zone où la résistance est positionnée (3) devient très chaude. Cette zone-ci est marquée par une étiquette collée sur la partie frontale de la tête rayonnante.
Pendant le fonctionnement normal ne pas toucher la tête rayonnante.

Anomalies de fonctionnement

Dans le cas où pour une quelconque raison, il ne serait pas possible d'allumer ou d'éteindre l'appareil, contrôler l'alimentation et s'assurer que les commandes sont dans la bonne position; dans le cas où l'anomalie ne pourrait être éliminée, contacter les services d'assistance technique.

ENTRETIEN DE L'APPAREIL

Nettoyage

ATTENTION! Avant de procéder à toute opération de nettoyage, s'assurer que l'appareil est isolé de l'alimentation électrique. Pour le nettoyage ne pas utiliser de jet d'eau direct ni de jet à haute pression. Le nettoyage doit s'effectuer alors que l'appareil est froid.

Le nettoyage des parties en acier inox peut s'effectuer à l'aide d'eau tiède, de détergent neutre et d'un chiffon; le détergent utilisé doit être adapté au nettoyage de l'acier inox et ne doit contenir de substance abrasive ou corrosive. Ne pas utiliser de laine d'acier ou autre matériau similaire susceptible de déposer des particules de fer qui entraîneraient la formation de rouille. Il est également recommandé de ne pas utiliser de papier de verre ou autre toile abrasive. Pour éliminer les incrustations, il est possible d'utiliser de la poudre de pierre ponce, mais il est toutefois préférable d'utiliser une éponge abrasive synthétique ou de la laine d'acier inoxydable à passer dans le sens du satinage. Une fois le lavage terminé, essuyer l'appareil à l'aide d'un chiffon.
Si le cas où l'appareil ne serait pas utilisé pendant une longue période, il est recommandé de fermer le robinet de gaz et débrancher l'éventuelle prise d'alimentation électrique. Il est également recommandé en ce cas d'appliquer sur toutes les surfaces en acier un chiffon imbibé d'huile de vaseline comme pellicule protectrice et d'aérer le local de temps à autre.

Entretien

ATTENTION! Avant de procéder à toute intervention d'entretien ou de réparation s'assurer que l'appareil est isolé de l'alimentation électrique.

Les opérations d'entretien ci-dessous doivent être effectuées au moins une fois par an et être confiées à un personnel qualifié (à cet effet il recommandé de stipuler un contrat d'assistance):

- Contrôle du fonctionnement de tous les dispositifs de contrôle et de sécurité;
- Contrôle de l'état du câble d'alimentation électrique.

CHANGEMENT DE PIÈCES

ATTENTION! Avant de procéder à tout changement de pièce s'assurer que l'appareil est isolé de l'alimentation électrique.

Régulateur d'énergie

Pour remplacer la pièce, déplacer le bouton et le tableau. Le régulateur d'énergie se trouve à l'arrière du tableau et il est fixé au tableau par 2 vis. Déplacer le régulateur et le remplacer.

Résistance (fig. 7, page 4)

Pour remplacer la résistance rayonnante, retirer la grille de protection (1), qui est fixée au corps de la tête rayonnante par 2 écrous. Retirer la résistance ; débrancher les câbles électriques ; déplacer la pièce et la remplacer. Une fois le remplacement effectué, brancher les câbles électriques et installer la nouvelle résistance avec soin parce que son revêtement est très fragile.

SEULES LES PIÈCES DÉTACHÉES D'ORIGINE FOURNIES PAR LE FABRICANT DOIVENT ÊTRE UTILISÉES. LES OPÉRATIONS DE REMPLACEMENT DOIVENT ÊTRE CONFIÉES À UN PERSONNEL AUTORISÉ À CET EFFET.

LE FABRICANT SE RESERVE LE DROIT DE MODIFIER SANS PREAVIS LES CARACTERISTIQUES DES APPAREILS PRESENTES DANS CETTE PUBLICATION.

ELECTRIC CHIP SCUTTLES
SERIES 70

INSTALLATION, USE
AND MAINTENANCE

(Table 1) TECHNICAL FEATURES

Model	Description	Dimensions LxDxH [mm]	Elect. Power. (E) [Kw]	Tension (F) [V]	Freq. (G) [Hz]	Cable Type H07 RN-F [mm2]
K7ESP05TT	Electric chip scuttle ½ unit top	400x700x295	1.0	230 1N	50	3x1
K7ESP05VV	Electric chip scuttle ½ unit on cabinet	400x700x845	1.0	230 1N	50	3x1
K7ESP05PP	Electric chip scuttle ½ unit on cabinet with door	400x700x845	1.0	230 1N	50	3x1

WARNINGS

General

- *Read the instructions carefully before installation, use and maintenance of the appliance.*
- *The installation has to be carried out by qualified personnel following the manufacturer's instructions in the specific manual.*
- *The appliance has to be used by trained personnel only and for the intended use only, that is to say to keep fried and/or already heated food warm.*
- *In the event of breakdown or malfunctioning, switch off the appliance and call the after sales assistance from an authorized centre only.*
- *Use original spare parts only; otherwise no liability is accepted by the manufacturer.*
- *The appliance must not be washed with high pressure water sprays, neither must the openings or air fumes on heat inlets/outlets be blocked.*

ATTENTION! The manufacturer declines any liability for damage caused by wrong installation, tampering, making unauthorized changes, improper use, poor maintenance, installation of non-original spare parts, not observing local norms, incorrect use or not observing the instructions in this booklet.

For the installer

- *The functioning of the appliance has to be explained and shown to the user. After ensuring that everything is clear, the instruction booklet has to be handed over to the user.*

TECHNICAL FEATURES

The following instructions for set up and functioning refer to electric appliances. The data plate (fig. 3, p.3) with all the information to refer to regarding the appliance, is situated inside the right or left side of the control panel, depending on the model.
The appliances have been checked in accordance with the European directives below.

CEE 2006/95 - Low Tension (LVD)
CEE 2004/108 - Electromagnetic Compatibility (EMC)
98/37/EC - Appliance to the directives

and the particular reference norms.

Declaration of compliance

The manufacturer declares that the appliances of their production meet the above mentioned EEC directives and requires that installation be done observing the norms in force.

DESCRIPTION OF APPLIANCES

Electric chip scuttle

A sturdy steel structure on four feet, thus enabling the height regulation.
The vat is made of stainless steel and it is supplied with a properly moulded ramp, so that oil can be easily drained from the vat. Heating is obtained through a special ceramic infrared radiator activated by a power regulator, thus allowing to regulate the functioning frequency of the heating element. An automatically rearmed safety thermostat ensures that the temperatures measured on the metal surfaces where the heating element is placed do not exceed the limits.

Neutral cabinet

Doors for closing the compartment and creating a neutral cabinet are available for the standing versions.

PROVISIONS FOR INSTALLATION

Place

It is advisable to install the appliance in a well-ventilated room or under an extractor hood. The appliance can not be installed as a single unit. If the appliance is installed near a wall of inflammable material, protective measures have to be taken (e.g. use of sheets of refractory material), so to ensure that the temperature of the walls is within the established safety limits.

Installation

Installation operations, voltage conversions to other than the original, starting up the installation or appliance, ventilation and maintenance has to be done following the manufacturer's instructions and observing the norms in force, by qualified personnel, in compliance with the following provisions (**GB**):

- Health and Safety at Work Act, 1974
- Codes of Practice, BS6173, 1982
- The Building Regulations, 1985
- The Building Standards Regulations, 1981

For others countries follow the relevant local rules for:
- Building regulations and local fire prevention provisions
- Safety norms in force
- The Electrical Norms in force
- The Fire Brigade rules

INSTALLATION

Preliminary operations

Remove the appliance from the packaging, ensure that it is intact and, if in doubt, do not use it but contact professionally qualified personnel. After verifying that the appliance is in good conditions, the protective film may be removed. Clean the appliance external parts carefully with warm water and detergent using a cloth to remove all remaining residues, and then dry them with a soft cloth. If there are still traces of glue residues, remove them using a suitable solvent (e.g. acetone). Under no circumstances use abrasive substances. After the installation the appliance has to be levelled by regulating the adjustable feet. Install the radiating element (2), which is to be found disassembled inside the vat, and fix it well with 3 screws (3), as shown in fig. 5, p. 3.

Electric connection

Before connecting the appliance, it is necessary to check that the voltage of the power supply available corresponds to the voltage the appliance has been set for. In the event that they do not correspond, it is necessary to modify the connection as shown in the electric diagram, if voltage change is provided for. The junction boxes are situated under the base, as shown in fig. 7 at page 4 and they can be removed by unscrewing the screws (1) that fix the bride (2). Furthermore, it is necessary to check that the earthing wire is efficient, that the earth conductor on the connecting side is longer than the other conductors, and that the connecting cable has a wire bunch adequate for the power absorbed by the appliance, and that the connecting cable is at least type H05 RN-F. **As in international provisions, before setting up the appliance a unipolar device has to be installed with a contact opening of at least 3mm that must not interrupt the YELLOW-GREEN earthing wire.** This device has to be installed near the appliance, has to be approved, and have adequate capacity for the absorption of the appliance (see technical features).
The appliance has to be connected to the EQUIPOTENTIAL system. The connector is situated near the end of the electric cable and it is identified by a label with the symbol shown in fig. 4 (p. 3).
While using a safety thermostat for breakdown tensions, it is necessary to note what follows:

- According to the normative law in force, the leakage of electric power for this kind of appliances can have a value of 1 mA without limitations for the maximum for each kW of installed power. Besides, it must be noted that all the switches for breakdown to be found on the market have a tolerance for the operating tension of less than the 50%; therefore, a suitable switch has to be chosen.
- Connect only one single appliance to each switch.
- In some cases, after long periods of inactivity or in case of a new installation, it is possible that the appliance switches off during the setting-up. The main reason is usually the moist produced during the isolation. The problem can be easily solved through a short pre-heating bypassing the safety thermostat..

ATTENTION! All the parts protected and sealed by the manufacturer can not be regulated by the installer if not specifically indicated.

INSTRUCTIONS FOR USE

Chip scuttle (fig. 6 – p. 3)

How to work the appliance:

- Turn the knob (1) of the power regulator.
- At the same time the lamp (2) will light signalizing that the appliance is ON.
- According to the knob position, the heating element carries out a cycle of turn-on and turn-off, in order to keep the radiating temperature even. The larger the area to be seen on the knob, the longer the turn-on time if compared to the turn-off time. Between the limit of the maximum area and the indicator the plate always works at the maximum power available.
- To switch off the appliance turn the knob (1) to position **0.**
- The heating element is provided with an automatically rearmed safety thermostat, which is activated at a preset temperature, so to avoid the temperature to increase dangerously and out of control.

ATTENTION! Use the appliance only under observation. Never let the appliance be heated if it is empty.
During the appliance normal functioning the area where the heating element (3) is placed can reach high temperatures; this area is marked with a sticker attached on the radiating head.
During the appliance normal functioning do not touch the radiating head.

Abnormal functioning

If for any reason, the appliance does not start or stops working during use, check that the energy supply and the control knobs are set correctly; if all is regular, call customer service.

CARE AND MAINTENANCE OF THE APPLIANCE

Cleaning

ATTENTION! Before doing any cleaning, make sure that the appliance is disconnected from the electric mains. During cleaning operations, avoid using direct or high pressure sprays of water on the appliance. Cleaning has to be done when the appliance is cold.

Steel parts can be cleaned with warm water and neutral detergent and using a cloth; the detergent has to be suitable for cleaning stainless steel and must not contain abrasive or corrosive substances. Do not use common steel wool or anything similar that, depositing iron particles, could cause rust. It is also advisable to avoid using sandpaper or emery paper. Only in the event of encrusted dirt, pumice stone in powder may be used; anyway, an abrasive synthetic sponge or stainless steel wool would be preferable to be used in the direction of the grain. After washing, dry the appliance with a soft cloth.
If the appliance is out of use for a long time, it is advisable to disconnect the main electricity supply, wipe all stainless steel surfaces with a cloth soaked in Vaseline oil so to provide it with a protective film, and air the rooms now and again.

Maintenance

ATTENTION! Before doing any kind of maintenance or repairs, make sure that the appliance is disconnected from the electric mains.

The following maintenance operations have to be carried out at least once a year by specialised personnel. It is advisable to have a maintenance contract.

- Check the correct functioning of all control and safety devices;
- Check the condition of the power cable.

SUBSTITUTING COMPONENTS

ATTENTION! Before carrying out any substitutions, make sure that the appliance is disconnected from the electric mains.

Power regulator

In order to replace the power regulator, remove the knob and the control panel. The power regulator is placed on the back of the control panel, where it is fixed thanks to 2 screws. Remove the component and replace it.

Heating elements (fig. 7, p. 4)

In order to replace the radiating heating element, remove the protection grid (1), which is fixed to the radiating head thanks to 2 nuts. Take out the heating element; disconnect the electric cables; remove the component and replace it. Then, connect the electric cables and handle the heating element with care, because its external coating is quite fragile.

WHEN SUBSTITUTING ANY COMPONENTS, ONLY ORIGINAL SPARE PARTS SUPPLIED BY THE MANUFACTURER HAVE TO BE USED. THE OPERATION HAS TO BE CARRIED OUT BY AUTHORIZED PERSONNEL.

THE MANUFACTURER RESERVES THE RIGHT TO MODIFY WITHOUT NOTICE THE FEATURES OF THE APPLIANCES DESCRIBED IN THIS MANUAL.

ELEKTRO WARM-HALTEGERÄT
SERIE 70

INSTALLATION, BENUTZUNG
UND WARTUNG

(Tabelle 1) TECHNISCHE MERKMALE

Modell	Beschreibung	Maße	Leist. (E) [Kw]	Spannung (F) [V]	Freq. (G) [Hz]	Kabel Typ H07 RN-F [mm2]
K7ESP05TT	Elektr.Warm_Haltegrät ½ Oberbaumodul	400x700x295	1.0	230 1N	50	3x1
K7ESP05VV	Elektr.Warm-Haltegerät 1/2 Modul auf Unterschrank	400x700x845	1.0	230 1N	50	3x1
K7ESP05PP	Elektr.Warm-Haltegerät 1/2 Modul auf Unterschrank mit Tür	400x700x845	1.0	230 1N	50	3x1

HINWEISE

Allgemeines

- *Vor der Aufstellung, Benutzung und Wartung des Geräts sind die vorliegenden Anweisungen aufmerksam zu lesen.*
- *Die Aufstellung muss durch qualifiziertes Fachpersonal und gemäß den, im dafür vorgesehenen Handbuch angeführten Anweisungen des Herstellers durchgeführt werden.*
- *Das Gerät darf nur von eigens dafür ausgebildeten Personen und nur für jenen Gebrauch benutzt werden, für den es ausdrücklich vorgesehen wurde, u.z. das Warm-Halten von Gebackene.*
- *Im Schadensfall oder bei mangelhaftem Betrieb ist das Gerät auszuschalten und eine autorisierte Kundendienststelle zu Rate zu ziehen.*
- *Es dürfen ausschließlich Originalersatzteile verwendet werden; im gegenteiligen Fall wird keinerlei Haftung übernommen.*
- *Die Reinigung des Geräts darf nicht mit einem direkten Hochdruckwasserstrahl durchgeführt werden. Weiters dürfen die Öffnungen und Schlitze für das Ansaugen oder Ausstoßen von Luft, Rauch und Hitze nicht verstopft werden.*

ACHTUNG! Die Herstellerfirma lehnt im Falle von Schäden, die auf fehlerhafte Installation, mutwillige Beschädigungen, unsachgemäße Benutzung, mangelhafte Wartung, den Einbau von nicht originalen Ersatzteilen, die Nichteinhaltung der örtlichen Vorschriften und die Nichtbeachtung des vorliegenden Handbuchs zurückzuführen sind, jegliche Verantwortung ab.

Für den Installateur

- *Dem Benutzer muss der Betrieb des Geräts erklärt und vorgeführt werden. Nachdem sichergestellt wurde, dass alle Fragen geklärt wurden, ist dem Benutzer die Bedienungsanleitung auszuhändigen.*

TECHNISCHE MERKMALE

Die in Folge angeführten Anweisungen für die Inbetriebnahme beziehen sich auf die Elektrisches Geräte. Das Typenschild (Abb.3, seite 3) mit allen das Gerät betreffenden Informationen befindet sich je nach Modell auf der Innenseite der rechten oder linken Seitenwand oder auf der Innenseite der Bedienblende.
Alle Geräte wurden gemäß den tieferstehend angeführten EU-Richtlinien geprüft:

CEE 2006/95 - Niederspannung (LVD)
CEE 2004/108 - Elektromagnetische Kompatibilität (EMC)

98/37/CE - Geräteregelungen

und die entsprechenden Bezugsvorschriften.

Konformitätserklärung

Der Hersteller erklärt hiermit, dass die von ihm hergestellten Geräte den vorher erwähnten CEE-Richtlinien entsprechen und weist ausdrücklich darauf hin, nur unter Einhaltung der geltenden Vorschriften durchgeführt werden darf.

BESCHREIBUNG DER GERÄTE

Elektro-Warmhaltegerät

Robuste Edelstahlstruktur auf vier Stellfüßen, durch das Einstellen in der Höhe ermöglicht wird. Das Becken besteht zur Gänze aus Edelstahl und ist mit einer Profilrutsche versehen, durch welche es möglich ist, das Öl abtropfen zu lassen. Die Heizung erfolgt durch ein Infrarotstrahlenelement aus Keramik, das von einem Energieregler betätigt wird. Diese Gerät regelt die Betriebsfrequenz des Heizkörpers. Ein automatisch rückstellbares Sicherheitsthermostat garantiert, daß die Temperatur innerhalb der eingestellten Werte bleibt.

Neutrales Schrankelement

Für die am Boden aufgesetzten Versionen stehen Türen zur Verfügung, um den leeren Unterbau zu verschließen und so ein neutrales Schrankelement zu schaffen.

VORBEREITUNG DER INSTALLATION

Installationsort

Es wird empfohlen, das Gerät in einem gut belüfteten Raum oder unter einer Abzugshaube zu installieren. Das Gerät kann einzeln oder Seite an Seite mit anderen Geräten eingestellt werden. In beiden Fällen wenn die Installation an einer Wand aus entflammbarem Material ist, müssen Schutzvorrichtungen (z.B. Folien aus hitzebeständigen Material) angebracht werden, durch welche eine Wandtemperatur innerhalb der vorgesehenen Sicherheitsgrenzen gewährleistet wird.

Installation

Die Installationsarbeiten, oder auf von der Voreinstellung abweichende Stromspannungen, die Aufstellung der Anlage und der Geräte, die Belüftung, der Rauchabzug und die eventuellen Wartungen müssen gemäß den Anweisungen des Herstellers und unter Einhaltung der geltenden Vorschriften von Fachpersonal durchgeführt werden. Weiters sind die in Folge angeführten Bestimmungen zu beachten (**DE**):

- DVGW-Arbeitsblatt G634 Installation von Groß-küchen-Gebrauchseinrichtungen
- Einschlägige Unfallverhütungsvorschriften VGB 77
- Geltende VDE-Vorschriften

- Einschlägige Rechtsverordnungen wie Landes-bau ordnungen und Feuerungsverordnungen
- Bauaufsichtliche Richtlinien über die brandschutztechnischen Anforderungen an Lüftungs-anlagen
- Sicherheitsregeln für Küchen ZH 1/37
- DIN 18160 Teil 1 "Hausschornsteine"
- Richtlinie "Raumlufttechnische Anlagen für Küchen"VDI 2052
- Vorschriften der Trinkwasserversorgung.

Für weitere Länder auf die örtlichen Richtlinien beachten:

- Örtliche Bauverordnungen und Feuerschutzvorschriften
- Geltende Unfallverhütungsgesetze
- Elektrische Normen
- Die jeweils gültigen Brandverhütungsvorschriften

INSTALLATION

Vorarbeiten

Das Gerät aus der Verpackung nehmen, seine Unversehrtheit überprüfen und im Zweifelsfall vor der Benutzung des Geräts qualifiziertes Fachpersonal zu Rate ziehen. Nachdem der einwandfreie Zustand des Geräts festgestellt wurde, kann die Schutzverkleidung entfernt werden. Die Außenteile des Geräts mit lauwarmem Wasser und einem Reinigungsmittel sorgfältig von eventuellen Klebstoffrückständen befreien, anschließend alles mit einem weichen Tuch trockenreiben. Sollten immer noch Klebstoffspuren vorhanden sein, ein geeignetes Lösungsmittel (z.B. Azeton) verwenden. Auf gar keinen Fall dürfen Scheuermittel verwendet werden. Nach der Aufstellung des Geräts ist dieses mittels der Regulierfüße zu nivellieren. Das Ausstrahlungselement (2) dann ins Becken einbauen und es mit 3 Schrauben (1) fixieren, so wie in der Abb. 5 Seite 3 dargestellt.

Elektrischer Anschluss

Vor dem Anschließen des Geräts muss überprüft werden, ob die zur Verfügung stehende Spannung mit jener für das Gerät vorgesehenen übereinstimmt und somit deren Eignung sichergestellt werden. Die Klemmleisten befinden sich hinter der Basis, so wie in der Abb. 7, Seite 4 dargestellt, und kann erreicht werden, indem die Schrauben (1) der Halterung (2) ausgeschraubt werden. Weiters ist die Wirksamkeit der Erdung zu überprüfen und sicherzustellen, dass die Erdleitung von der Anschluss-Seite her länger ist, als die anderen Leitungen. Das Anschlusskabel muss einen für die vom Gerät aufgenommene Spannung geeigneten Querschnitt aufweisen und mindestens dem Typ H05 RN-F entsprechen. **Gemäß den internationalen Bestimmungen muss oberhalb des Geräts eine allpolige Vorrichtung mit einer Kontaktöffnungsweite von mindestens 3 mm installiert werden, die jedoch das GELB-GRÜNE Erdungskabel nicht unterbrechen darf.** Die Einrichtung muss in unmittelbarer Nähe des Geräts angebracht und zugelassen sein, sowie über eine der Aufnahme des Geräts entsprechende Stromfestigkeit verfügen (siehe technische Merkmale).
Das Gerät muss weiters mit einem Potentialausgleich verbunden sein. Die Klemmleiste für den Anschluss befindet sich nahe der Öffnung für das Versorgungskabel und ist durch ein Etikett mit dem in angeführten Symbol gekennzeichnet (Abb..4 – Seite 3)
Wenn man eine Sicherheitsschalter benutzt, soll man den folgenden Anweisen folgen:

- Im Verhältnis zu dem Gericht, die verlorene Spannung für solche Maschine kann 1mA sein, ohne Begrenzung für dem Maximum für jede kW Leistung eingestellt. Außerdem muss man kontrollieren, das alle Sicherheitsschalter, die im Handel sind, eine Toleranz niedriger als 50% haben. Deshalb muss man einen richtigen Schalter wählen.
- Anschließen nur eine Maschine mit jedem Schalter.
- Nachdem lange Zeit die Maschine nicht gelaufen hat oder im Lager gewesen ist, ist manchmal möglich, daß bei Inbetriebnahme die Sicherheitsschalter eingeschaltet werden. Die wichtige Ursache ist die Isolierungsfeuchtigkeit. Man kann das Problem einfach lösen mit einer kurzen Heizung. Vorher muss man das Sicherheitsthermostat ausschalten.

ACHTUNG! Sämtliche vom Hersteller geschützten und versiegelten Teile dürfen nur dann vom Installateur reguliert werden, wenn dies ausdrücklich angeführt wird.

BEDIENUNGSANLEITUNGEN

Warm-Haltegerät (Abb. 6 – Seite 3)

Einschaltung des Geräts, wie folgt verfahren:
- den Knebel (1) vom Energieregler drehen;
- die grüne Kontroll-Leuchte leuchtet auf, um das Einschalten anzuzeigen.
- Abhängig von der Position des Knebels wird der Heizkörper an- und ausgeschaltet so viele Male, dass die Temperatur garantiert wird. Je größer der Bereich auf den Knebel wird, wird die Zeit länger, in der das Gerät angeschaltet ist. Zwischen der Grenze der höchsten Temperatur und des Anzeigers funktioniert die Platte immer auf der höchsten Temperatur.
- Um das gerät auszuschalten, den Knebel (1) auf Position 0 bringen.
- Die Heizung ist mit einem automatisch rückstellbaren Sicherheitsthermostat versehen.

ACHTUNG! Das Gerät nur unter Beaufsichtigung benutzen. Es sollte niemals eingeschaltet sein, ohne es zu benutzen.
Beim normalen Betrieb könnte die Temperatur der Zone, wo der Heizkörper (3) liegt, sehr hoch werden. Diese Zone ist von einem Schildchen auf dem Gerätefront angezeigt.
Beim normalen Betrieb das Ausstrahlungselement niemals berühren.

PFLEGE DES GERÄTS UND WARTUNG

Reinigung

ACHTUNG! Vor dem Beginn der Reinigungsarbeiten ist sicherzustellen, dass der Netzanschluss des Geräts unterbrochen wurde. Während der Reinigungsarbeiten ist der Einsatz eines direkten Wasserstrahls oder eines Hochdruckwasserstrahls zu vermeiden. Die Reinigung ist nur bei erkalteten Geräten durchzuführen.

Die Teile aus Edelstahl sind mit lauwarmem Wasser, einem neutralen Reinigungsmittel und einem Tuch zu säubern; das Reinigungsmittel muss für die Reinigung von rostfreiem Stahl geeignet sein und darf keine scheuernden oder ätzenden Substanzen enthalten. Keine normale Stahlwolle oder Ähnliches verwenden, da durch die Ablagerung von Eisen Roststellen entstehen könnten. Ebenso wird von der Verwendung von Glaspapier oder Schmirgelpapier abgeraten. Nur bei starken Schmutzverkrustungen kann Bimsstein in Pulverform benutzt werden, obwohl der Einsatz eines synthetischen Reibschwamms oder rostfreier Stahlwolle empfehlenswerter ist. Nach dem Abwaschen ist das Gerät mit einem weichen Tuch abzutrocknen.
Sollte das Gerät über einen längeren Zeitraum hinweg nicht benutzt werden, wird empfohlen, den eventuellen Stromanschluss zu unterbrechen und alle Oberflächen mit einem mit Vaselinöl getränktem Tuch abzureiben, wodurch eine pflegende Schutzschicht aufgetragen wird. Von Zeit zu Zeit sind die Räumlichkeiten durchzulüften.

Wartung

ACHTUNG! Vor der Durchführung jeglicher Wartungs- oder Reparaturarbeiten ist sicherzustellen, dass der Netzanschluss des Geräts unterbrochen wurde.

Die folgenden Wartungsarbeiten sind mindestens einmal im Jahr von Fachpersonal durchzuführen. Es empfiehlt sich daher, einen Wartungsvertrag abzuschließen.

- Den einwandfreien Betrieb aller Kontroll- und Sicherheitsvorrichtungen überprüfen.
- Den Zustand des Stromkabels überprüfen.

AUSTAUSCH VON BESTANDTEILEN

ACHTUNG! Vor jedem Austausch ist sicherzustellen, dass der Netzanschluss des Geräts unterbrochen wurde.

Energieregler

Um den Energieregler zu ersetzen, müssen die 2 Befestigungsschrauben des Schutzgehäuses entfernt werden, muss man das Schutzgehäuse rücken und dann den gewünschten Teil ersetzen.

Widerstände Abb.7 Seite 4

Wenn die Heizwiderstände ersetzt werden müssen, das Schützgitter (1) aufschrauben, das dem Ausstrahlungselement durch 2 Nutmutter fixiert ist. Dann muss man die Kabeln der Widerstände

lockern und die Widerstände herausnehmen. Den Teil austauschen. Den elektrischen Anschluss wieder verbinden und die Heizung wieder einzubauen. Passen Sie darauf dass, ihre Verkleidung zerbrechlich ist.

FÜR DEN AUSTAUSCH DÜRFEN AUSSCHLIESSLICH VOM HERSTELLER GELIEFERTE ORIGINALERSATZTEILE VERWENDET WERDEN. DIE ARBEITEN MÜSSEN VON AUTORISIERTEN FACHKRÄFTEN DURCHGEFÜHRT WERDEN.

DER HERSTELLER BEHÄLT SICH DACH RECHT VOR, OHNE VORANKÜNDIGUNG DIE EIGENSCHAFTEN DER AUF DIESEN SEITEN VORGESTELLTEN PRODUKTE ZU ÄNDERN.

CONSERVADOR DE PATATAS
ELÉCTRICO
SERIE 70

INSTALACIÓN, USO
Y MANTENIMIENTO
(Tabla 1) CARACTERÍSTICAS TÉCNICAS

Modelo	Descripción	Dimensiones LxPxH [mm]	Pot. Elect. (E) [Kw]	Tensión (F) [V]	Frec. (G) [Hz]	Cable Tipo H07 RN-F [mm2]
K7ESP05TT	Conservador de patatas eléctrico 1/2 módulo Top	400x700x295	1.0	230 1N	50	3x1
K7ESP05VV	Conservador de patatas eléctrico 1/2 módulo en mueble	400x700x845	1.0	230 1N	50	3x1
K7ESP05PP	Conservador de patatas elect. 1/2 módulo en mueble con puertecita	400x700x845	1.0	230 1N	50	3x1

ADVERTENCIAS

Generales

- *Leer atentamente las instrucciones antes de la instalación, uso y mantenimiento del aparato.*
- *La instalación debe ser efectuada por personal cualificado según las instrucciones del fabricante, incluidas en el manual relativo.*
- *La máquina debe ser utilizada sólo por personal preparado para su uso, y deberá ser destinada únicamente al uso para el que se ha concebido de manera expresa o bien la conservación de los alimentos fritos y/o calentados en precedencia.*
- *En caso de avería o de mal funcionamiento, desactivar la máquina y dirigirse exclusivamente a un centro de asistencia técnica autorizado.*
- *Solicitar solamente recambios originales; en caso contrario, no se asume ninguna responsabilidad.*
- *El aparato no puede lavarse con chorros de agua directos a alta presión, y no deben obstruirse las aperturas o ranuras de aspiración o de expulsión del aire, de los humos y del calor.*

¡ATENCIÓN! La empresa fabricante del aparato declina cualquier responsabilidad por daños causados por una instalación no adecuada, modificaciones, uso impropio, mantenimiento no adecuado, instalación de recambios no originales, falta de respeto de las normas locales, impericia en el uso y falta de observación de este libreto.

Para el instalador

- *Debe explicarse y hacerse una demostración al usuario del funcionamiento del aparato. Después de haberse asegurado que todos los puntos se han comprendido, se debe entregar el libreto de instrucciones..*

CARACTERÍSTICAS TÉCNICAS

Las instrucciones a continuación incluidas para la puesta en obra se refieren a los aparatos eléctrico. La chapa de características (fig.3, pag.3) con toda la información de referencia necesaria del aparato se encuentra en el interior en el costado derecho o izquierdo del panel dependiendo del modelo.
Los aparatos han sido comprobados según las directivas europeas que se indican a continuación:

CEE 2006/95 - Baja Tensión (LVD)

CEE 2004/108 - Compatibilidad electromagnética (EMC)
98/37/CE - Reglamentación máquinas

y las normas especiales de referencia.

Declaración de conformidad

El fabricante declara que los aparatos por él fabricados se producen de acuerdo con las directivas CEE antes citadas y solicita que se instalen respetando las normas vigentes.

DESCRIPCIÓN APARATOS

Conservador de patatas eléctrico

La máquina está íntegramente construida en acero inoxidable y apoyada sobre cuatro pies que permiten regular su altura.
La cuba es de acero inoxidable y está dotada de una rampa perfilada expresamente para permitir el escurrimiento del aceite en la cuba; el calentamiento se produce por medio de un irradiador especial de rayos infrarrojos realizado en cerámica, accionado por un regulador de energía que permite ajustar la frecuencia de funcionamiento de la resistencia. Un termostato de seguridad con restablecimiento automático impide que la temperatura sea excesiva en las superficies metálicas del contenedor de la resistencia.

Armario neutro

En las versiones de suelo están disponibles puertecitas para cerrar el compartimento y crear un armario neutro.

PREPARACIONES PARA LA INSTALACIÓN

Lugar

Se aconseja instalar el aparato en un local bien aireado o debajo de una campana de aspiración. El aparato se puede instalar individualmente o junto a otros. En los dos casos, si se instala cerca de una pared de material inflamable se deben preparar protecciones (Ej. Hojas de material refractario) que aseguren que la temperatura de las paredes se mantenga dentro de los límites de seguridad previstos.

Instalación

Las operaciones de instalación, tensiones diferentes a la de la preparación, la puesta en obra de la instalación y de los aparatos, la ventilación, la descarga de humos y las posibles operaciones de mantenimiento deben ser realizadas según las instrucciones del fabricante y respetando las normas en vigor, por personal cualificado, conforme a las disposiciones que a continuación se indican:

- Reglamentos de construcción y disposiciones antiincendio locales
- Normas para la prevención de accidentes vigentes
- Normas eléctricas

- Disposiciones de los cuerpos para la prevención de incendios

INSTALACIÓN

Operaciones preliminares

Quitar el aparato del embalaje, asegurarse que esté íntegro y en caso de duda no utilizarlo, y dirigirse a personal profesionalmente cualificado. Después de haber comprobado que esté íntegro, se puede quitar la película de protección del revestimiento. Limpiar cuidadosamente las partes exteriores de la máquina con agua tibia y detergente, utilizando un trapo para eliminar los residuos que hayan quedado, y después secarlo todo con un paño suave. Si quedasen todavía residuos de la cola, quitarlos utilizando disolventes adecuados (Ej. acetona). Por ningún motivo utilizar sustancias abrasivas. El aparato, después de su puesta en obra, deberá nivelarse utilizando la regulación que permiten los pies. Proceder ademas al montaje de la cabeza irradiadora (2) integrada en la cuba, y fijar con los 3 tornillos (1) (fig. 5 pag. 3).

Conexión Eléctrica

Antes de conectar el aparato se debe comprobar la correspondencia entre la tensión de preparación del mismo y la disponible para la alimentación, para comprobar su idoneidad. Los tableros de bornes se encuentran por de bajo de la base (fig.7, pag.4) y estan accesible destornillando los tornillos (1) que fijan la palomilla de fijado (2). Se debe comprobar asimismo la eficacia de la toma de tierra, que el conductor de tierra del lado de conexión sea más largo que los otros conductores, que el cable de conexión tenga una capacidad adecuada para la potencia absorbida por el aparato y que sea al menos del tipo H05 RN-F. **Tal y como indican las disposiciones internacionales, antes del aparato debe instalarse un dispositivo omnipolar con una apertura de los contactos de al menos 3mm, que no debe interrumpir el cable AMARILLO-VERDE de tierra**. El dispositivo debe instalarse cerca del aparato, debe estar homologado y debe tener una capacidad adecuada para la absorción del aparato (Ver características técnicas).
El aparato debe conectarse al sistema EQUIPOTENCIAL. El borne para la conexión está situado cerca de la entrada del cable de alimentación y se distingue con una etiqueta con el símbolo (fig.4 – pag.3).
Con el uso de un interruptor de seguridad ver lo siguiente:

- Segun la normativa vigente la dispersion del aparato es de 1 mA por 1 Kw instalado. Se debe considerar que todos los interruptores tienen que tener una tolerancia de menos 50%, elegir por lo tanto el adecuado
- Conectar un solo aparato por interruptor.
- En algunos casos es possible que el aparato parado en el almacen pueda activar el interruptor. Esto debido a la humedad. Calentar el aparato y by pasar dicho interruptor.

¡ATENCIÓN! Todas las partes protegidas y selladas por el fabricante no pueden ser reguladas por el instalador si no está específicamente indicado.

INSTRUCCIONES DE USO

Conservador de patatas (fig. 6 – pág. 3)

Para activarlo:
- Girar el selector (1) del regulador de energía.
- Simultáneamente se enciende el testigo (2), que señaliza la presencia de tensión.
- Según la posición del selector, la resistencia efectúa un ciclo de encendidos y apagados para mantener constante la temperatura de irradiación. Al aumentar el área indicada en el selector, aumenta el tiempo de encendido respecto del tiempo de apagado. Entre el límite del área máxima y el indicador, la placa siempre funciona a la potencia máxima.
- Para apagar, llevar el selector (1) a la posición 0**.**
- Para evitar aumentos de temperatura peligrosos e incontrolados, la resistencia está dotada de un limitador de temperatura con restablecimiento automático que interviene a una temperatura prefijada.

¡ATENCIÓN! No dejar de vigilar el aparato durante el uso. No activar el calentamiento con el aparato vacío.
Durante el funcionamiento normal, la temperatura de la zona que contiene la resistencia (3) puede alcanzar temperaturas elevadas. Dicha zona está indicada con una etiqueta colocada sobre el frente de la cabeza irradiadora.
Durante el funcionamiento normal, no tocar nunca la cabeza irradiadora.

Anomalías de funcionamiento

Si por algún motivo el aparato no se enciende o se apaga durante el ejercicio, controlar que la alimentación y los mandos estén correctamente colocados, si todos están colocados en la posición adecuada, llamar al servicio de asistencia.

CUIDADO DEL APARATO Y MANTENIMIENTO

Limpieza

¡ATENCIÓN! Antes de efectuar cualquier intervención de limpieza, asegurarse de que el aparato está desconectado de la red eléctrica. Durante las operaciones de limpieza del aparato, evitar lavar con chorros de agua directos o a presión. La limpieza debe hacerse con el aparato frío.

La limpieza de las partes en acero debe hacerse con agua tibia y detergente neutro, utilizando un paño; el detergente debe ser apto para la limpieza del acero inoxidable y no debe contener sustancias abrasivas o corrosivas. No utilizar lana de acero común o similares, que, al depositar partículas de hierro, pueden provocar la formación de óxido. Se aconseja evitar el papel de lija o para esmerilado. Únicamente en caso de suciedad incrustada se puede admitir la utilización de piedra pómez en polvo, pero es preferible un estropajo abrasivo sintético, o lana de acero inoxidable

a utilizar en el sentido del satinado. Una vez acabado el proceso del lavado, secar todo con un paño suave.
Si el aparato no se utiliza durante un largo periodo, se aconseja cerrar el grifo del gas, desconectar la posible alimentación eléctrica, y pasar por todas las superficies de acero un paño embebido en aceite de vaselina, para extender una capa de protección y de vez en cuando, airear los locales.

Mantenimiento

¡ATENCIÓN! Antes de efectuar cualquier intervención de mantenimiento o de reparación, asegurarse que el aparato esté desconectado de la red eléctrica.

Las siguientes operaciones de mantenimiento deben efectuarse al menos una vez al año por personal especializado. Se aconseja estipular un contrato de mantenimiento.

- Comprobar el correcto funcionamiento de todos los dispositivos de control y de seguridad;
- Comprobar el estado del cable de alimentación.

CAMBIO DE LOS COMPONENTES

¡ATENCIÓN! Antes de efectuar cualquier intervención de cambio, asegurarse de que el aparato esté desconectado de la red eléctrica.

Regulador energia

Para sustituir este componente es necesario desmontar el selector y el panel. El regulador de energía está detrás del panel, unido a éste con 2 tornillos. Quitar y sustituir el regulador.

Resistencia fig.7 pag.4

Para sustituir la resistencia es necesario desmontar la rejilla de protección (1), unida al cuerpo de la cabeza irradiadora mediante 2 tuercas. Extraer la resistencia. Desconectar los cableados. Quitar y sustituir la resistencia. Restablecer las conexiones eléctricas y prestar atención al montar la resistencia para no estropear el revestimiento, que es frágil.

PARA EL CAMBIO SE DEBEN USAR ÚNICAMENTE RECAMBIOS ORIGINALES SUMINISTRADOS POR EL FABRICANTE. ESTA OPERACIÓN DEBE SER EFECTUADA POR PERSONAL AUTORIZADO.

EL CONSTRUCTOR SE RESERVA EL DERECHO DE MODIFICAR SIN PREVIO AVISO LAS CARACTERÍSTICAS DE LOS APARATOS PRESENTADOS EN ESTA PUBLICACÍON.