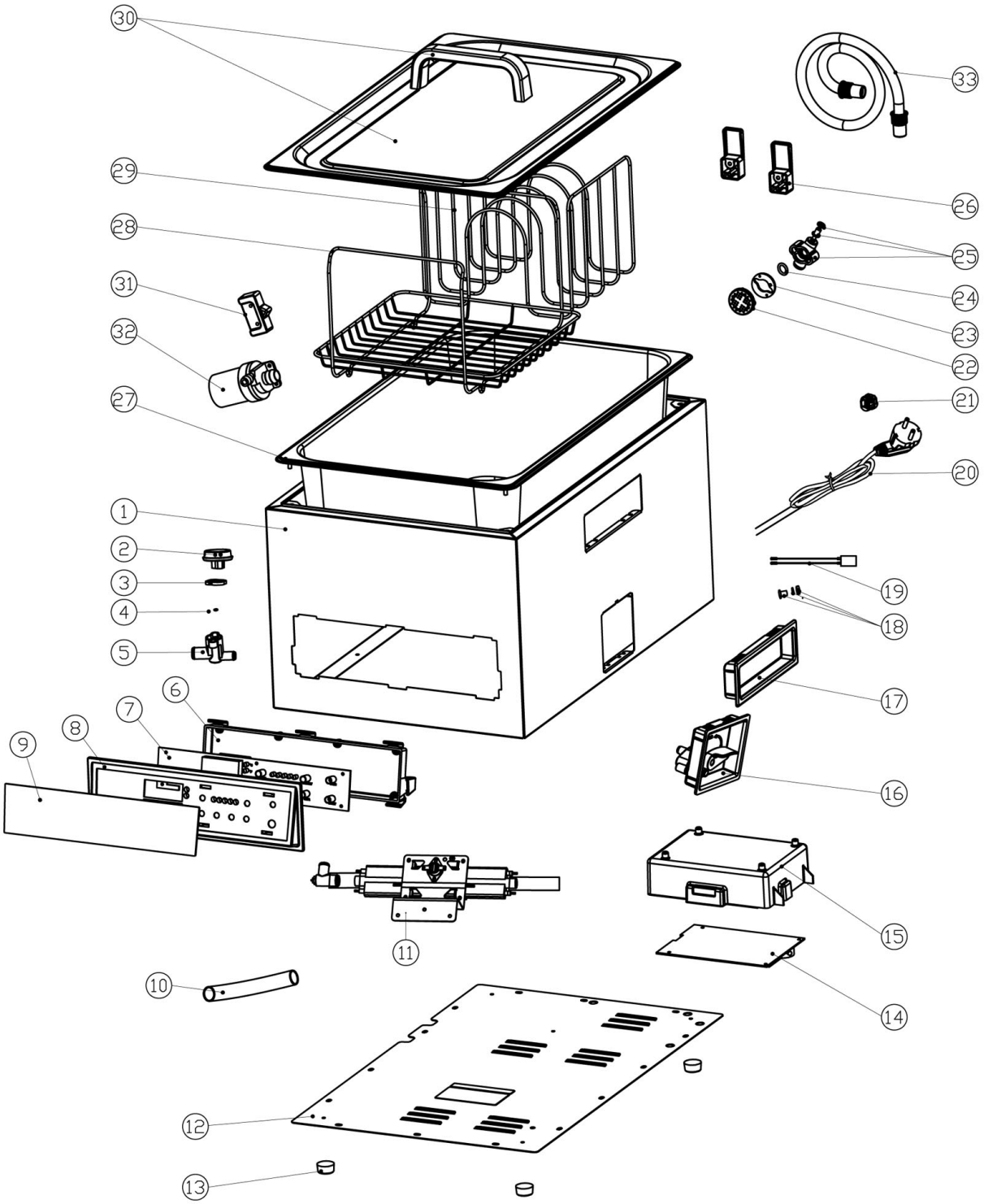

Bartscher	Sous-Vide-Garer SV G25L Artikel-Nr.: 115130	Explosionszeichnung 15.03.2018	Seite 1/2

Pos.	Artikelbeschreibung	Description of item	Artikel Nr./Item No.
1	Gehäuse	Housing	E000040350
2	Wasserablauf	Water outlet pipe	E031200100
3	Dichtung	Sealing	E000026541
4	O-Ring	O-ring	E000027870
5	Ventil	Valve	E031200120
6 - 9	Bedienblende, kpl.	Control panel, cpl.	E000037062
8	Blende	Panel	E034000410
9	Abdeckung, Plexiglas	Cover, Plexiglas	E000037140
10	Schlauch	Hose	E000024971
11	Heizkörper, kpl.	Heating element, cpl.	E034000570
12	Boden	Bottom	E000042472
13	Fuß, Gummi	Base, rubber	E000039680
14	Platine	Circuit board	E000037071
15	Gehäuse z. Pumpe	Housing f. pump	E034000371
16	Wasserablauf m. Ventil	Water outlet pipe w. valve	E034000520
17	Griffmulde	Recessed handle	E034000390
18	Fühler	Sensor	E000027920
19	Kabel	Cable	E000043761
20	Anschlusskabel	Power cord	E000024810
21	Zugentlastung	Strain relief	E000037050
22	Wassereinlauf	Water intake	E000024430
23	O-Ring D30,8	O-ring D30,8	E000024521
24	O-Ring D15,5	O-ring D15,5	E000024510
25	Ventil	Valve	E031200130
26	Halterung	Holder	E034000040
27	Becken	Basin	E000042581
28	Halterung	Bracket	E000037130
29	Korb, Drahteinsatz	Basket, wire inlay	E000037120
30	Deckel	Lid	E034500110
31	Befestigung	Fixing	E034000300
32	Wasserpumpe	Water pump	E000039390
33	Schlauch	Pipe	E031200250